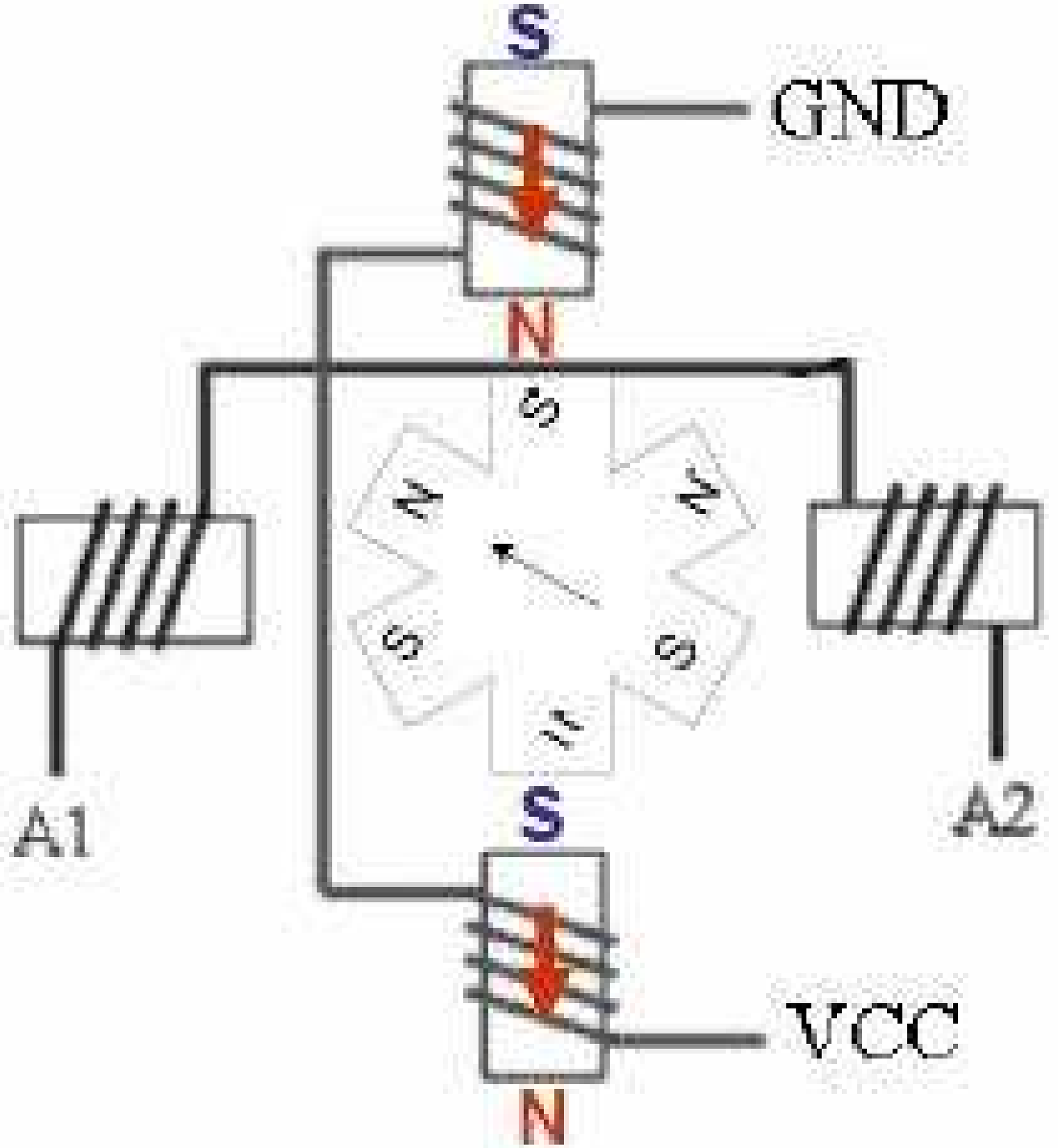
S
GND
N
S
N
N
S
S
N
A1
A2
S
VCC
N